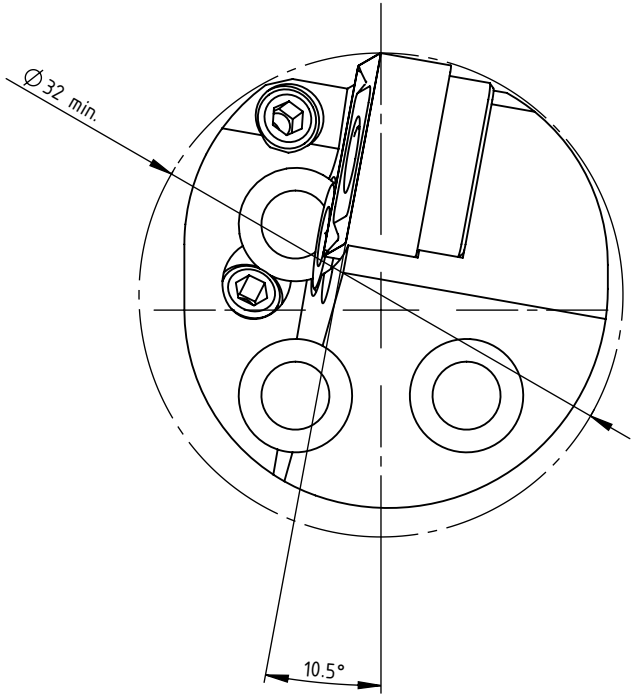


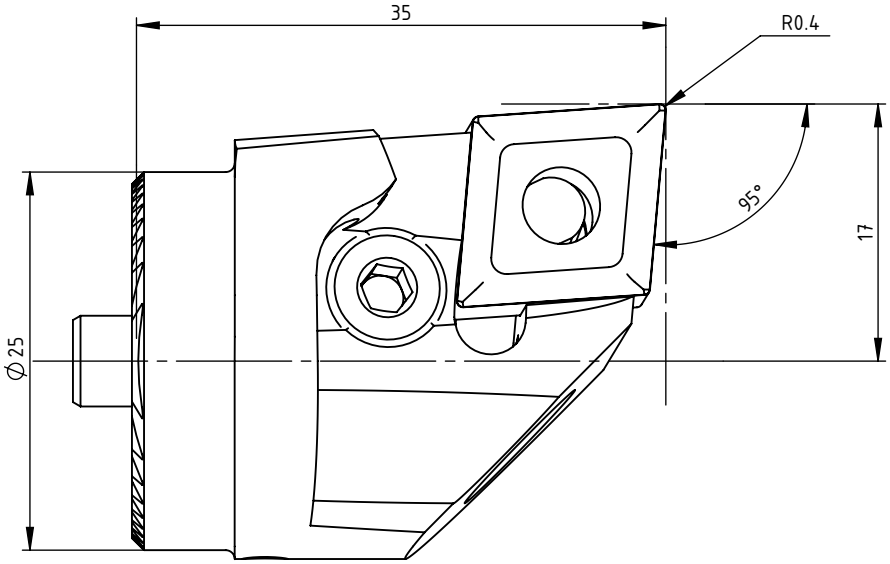


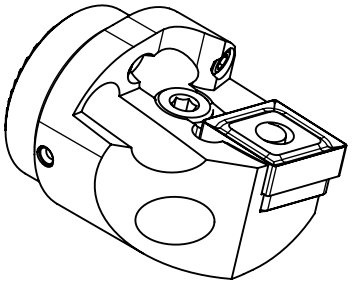

**SWISS+TOOLS**

Wechselkopf rechts
WK3.PCD.RLA.035

Bohrstange ø25/ Wp.: CN..12 04..
Gewicht: 95g

Datum: 03.06.2014