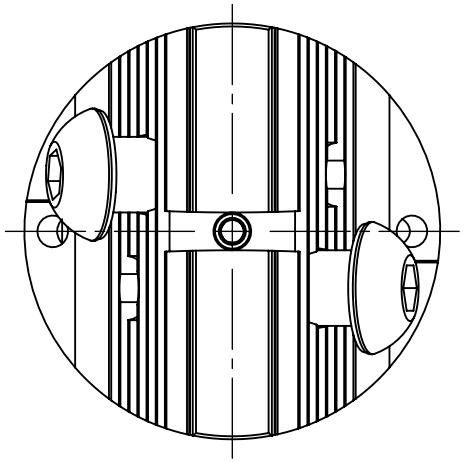

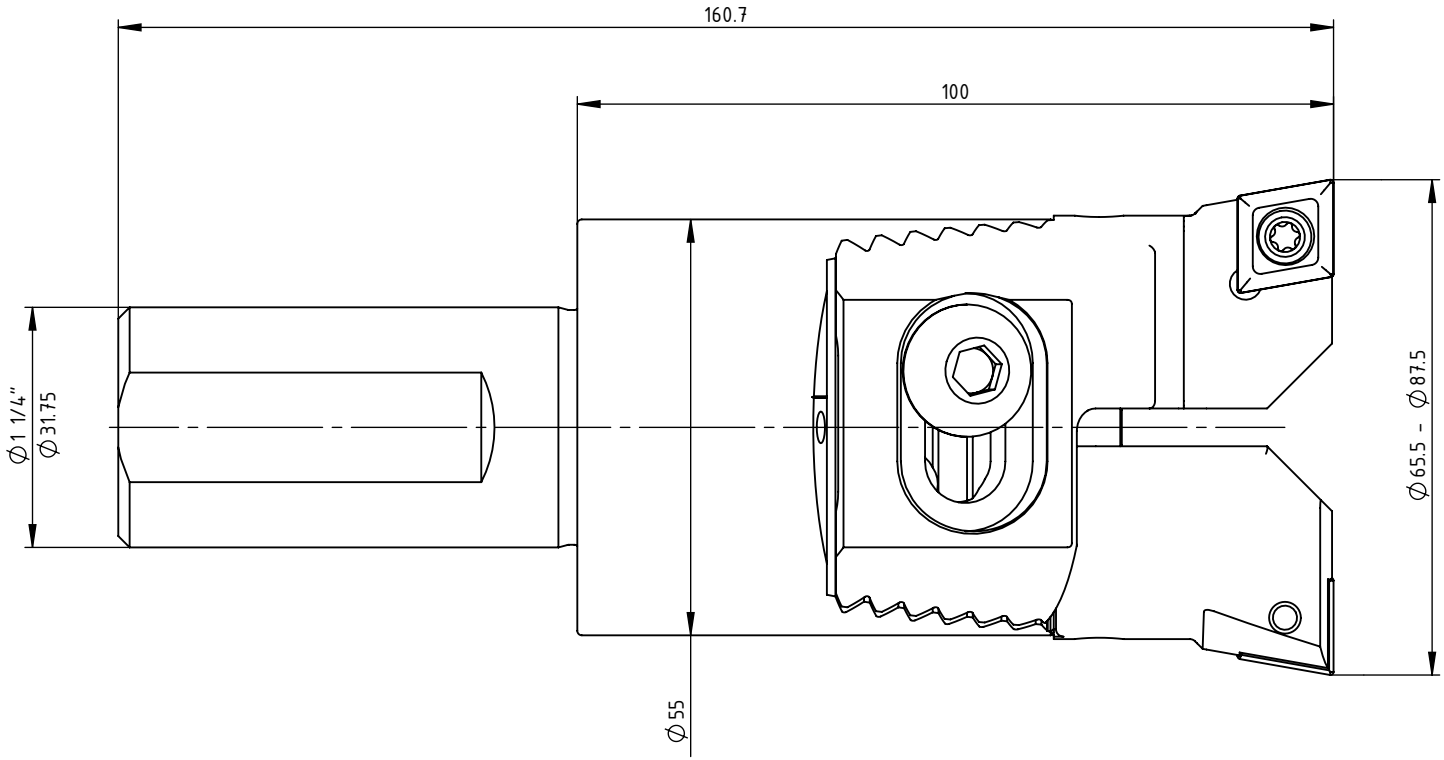

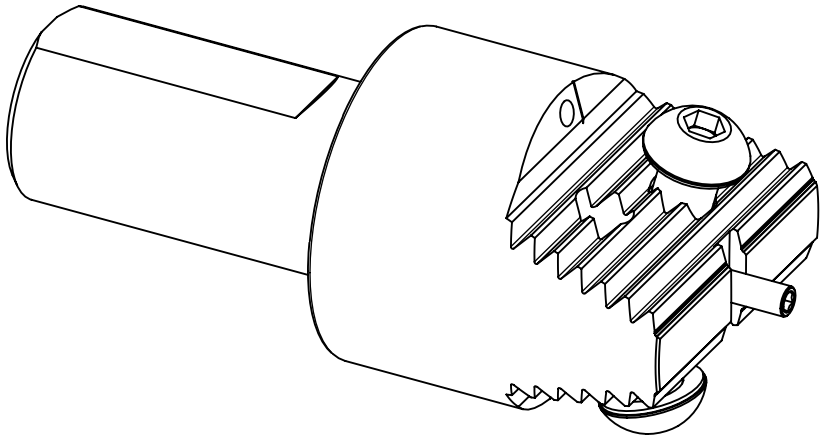

SWISS+TOOLS

Zweischneiderkopf_Twin cutter boring head
W31.Z55.066.100

Ø1 1/4"

Gewicht: 1690g

Datum: 11.08.2020