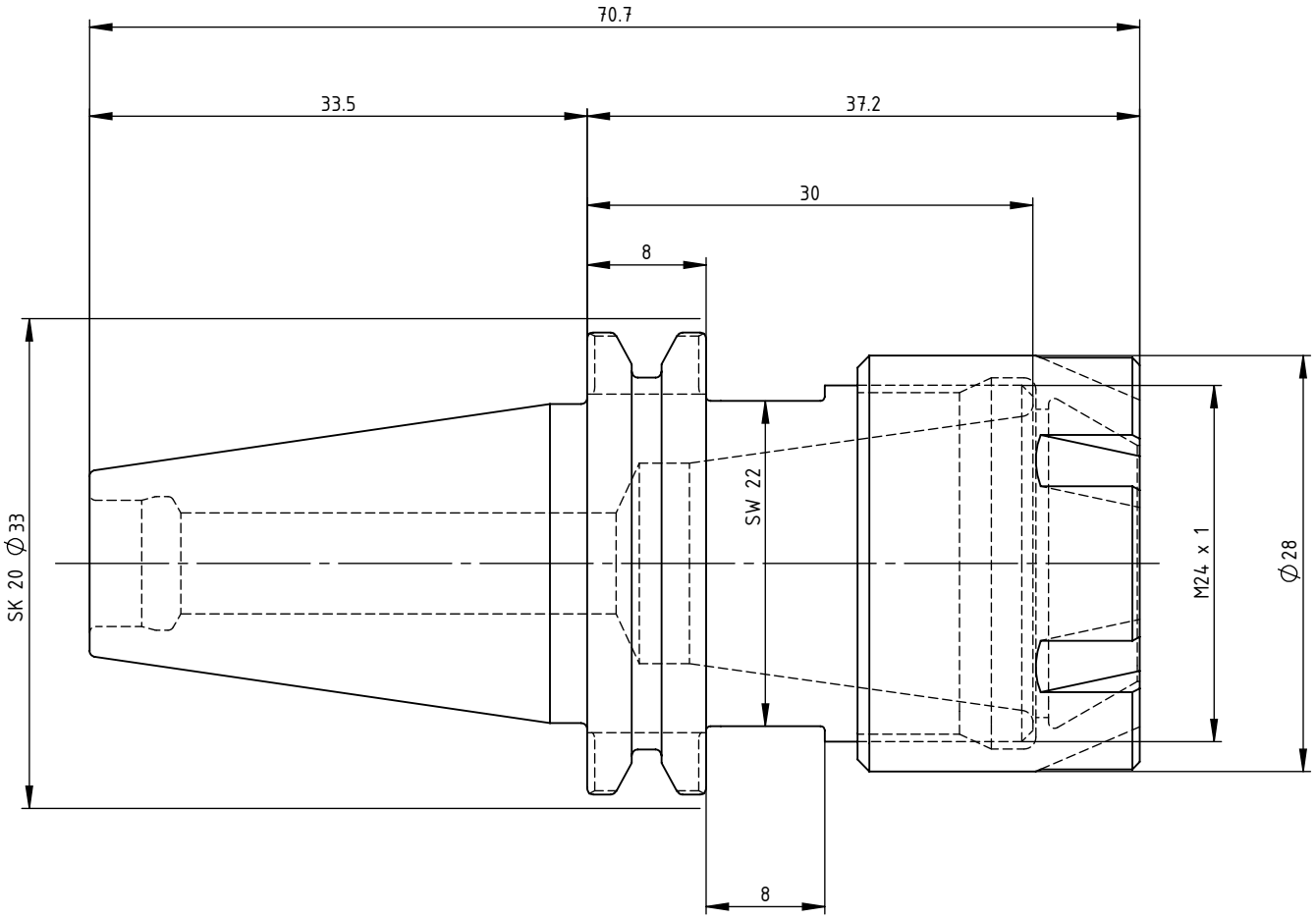

SWISS+TOOLS

Spannzangenfutter_Collet chuck
SK2.E21.001.030

SK 20 / ER 21

Gewicht: 158g

Datum: 19.09.2012