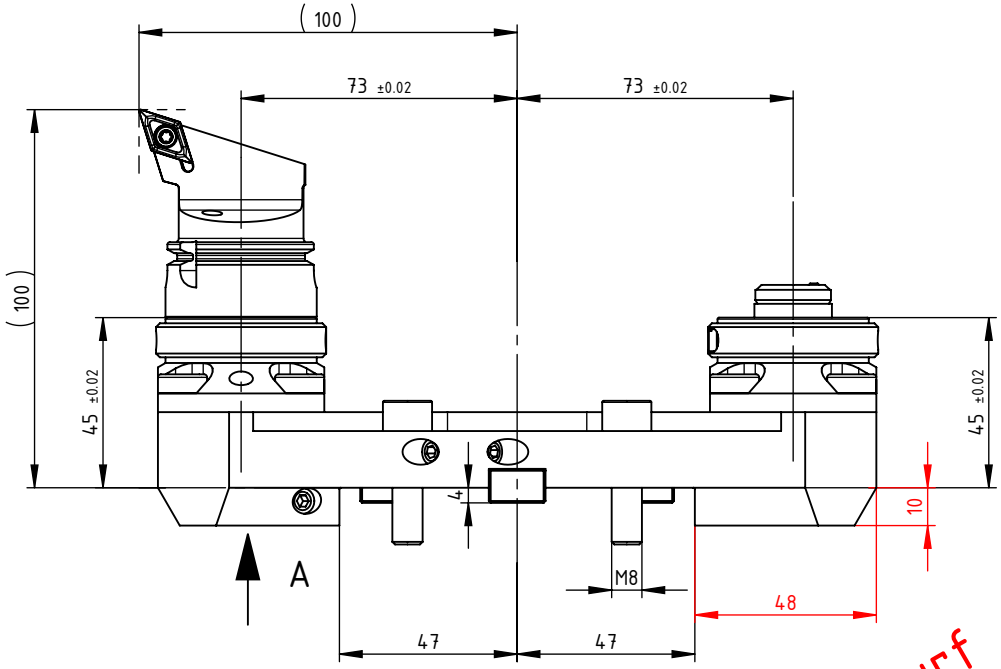

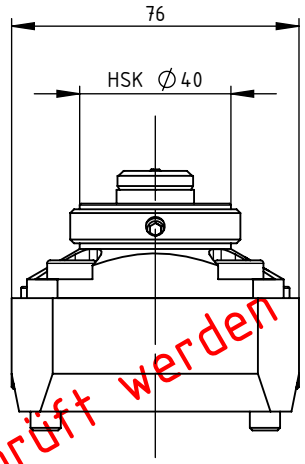

ANSICHT A

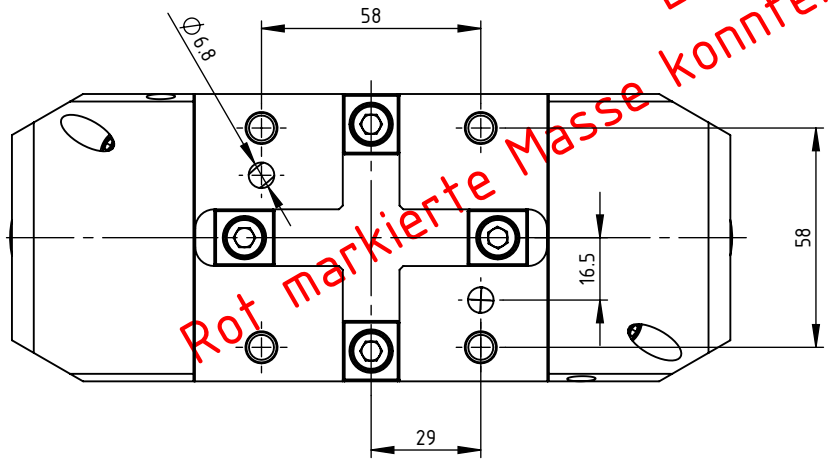

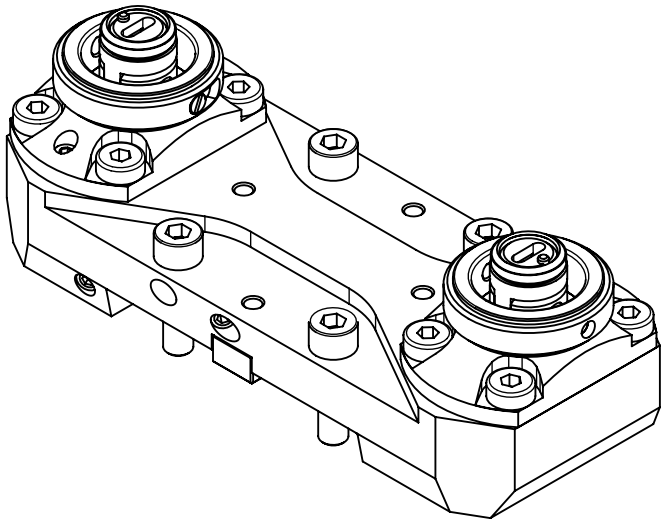

Entwurf
Rot markierte Masse konnten nicht überprüft werden

SWISS+TOOLS

Werkzeughalter gerade
RER.HA4.B45.045-21

BMT 45 auf HSK 40

Gewicht: 2639g

Datum: 08.02.2018