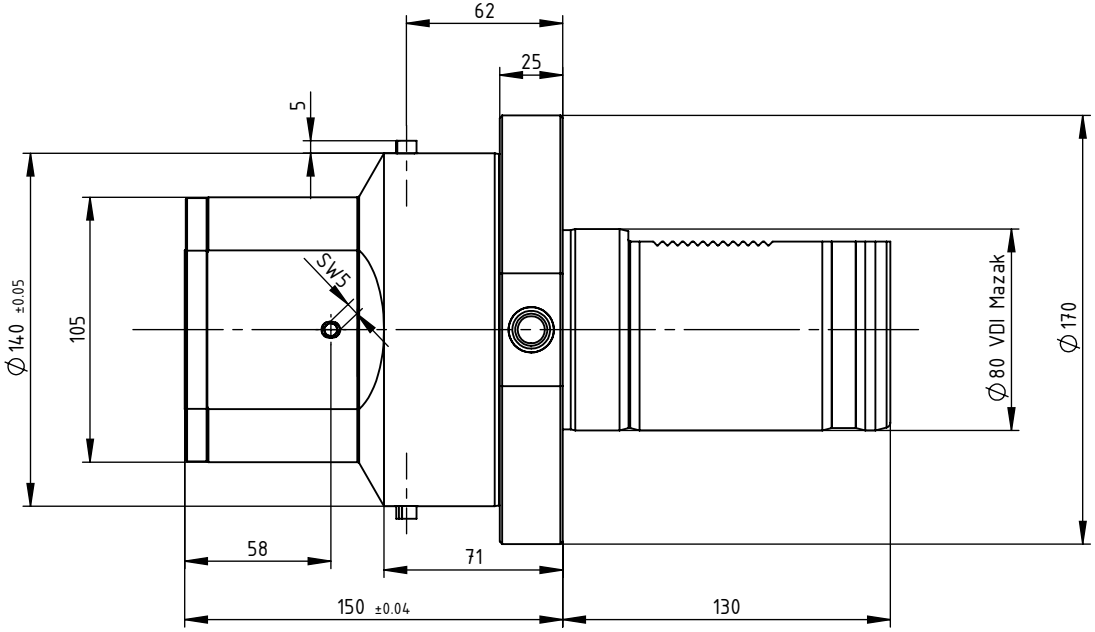

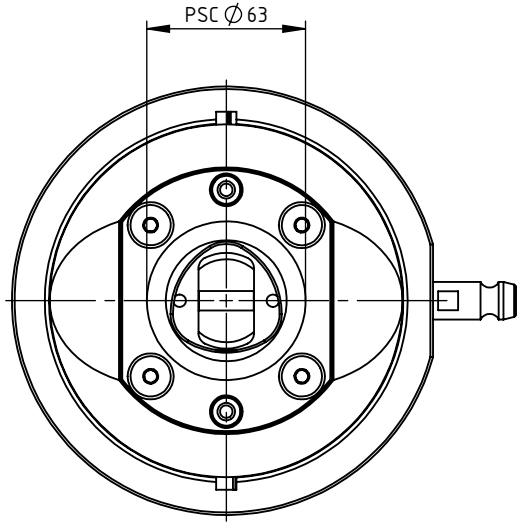

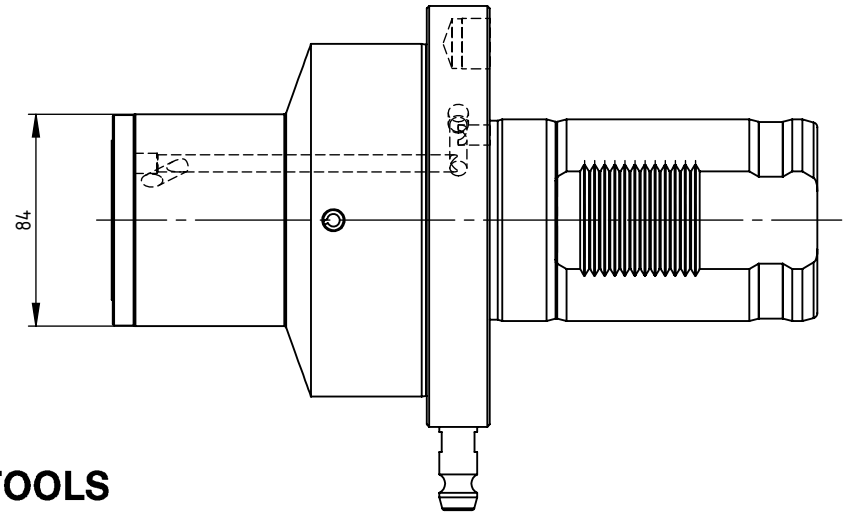

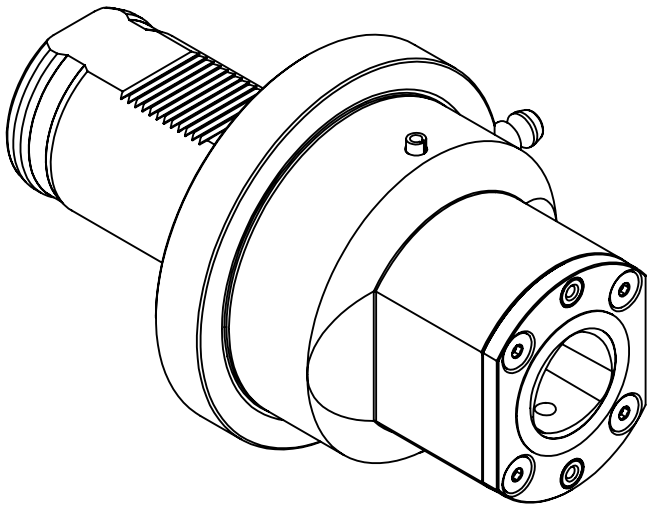

SWISS+TOOLS

Werkzeughalter gerade
REM.PS6.MZ8.150

für Mazak VDI Ø80

Gewicht: 19084g

Datum: 13.06.2016