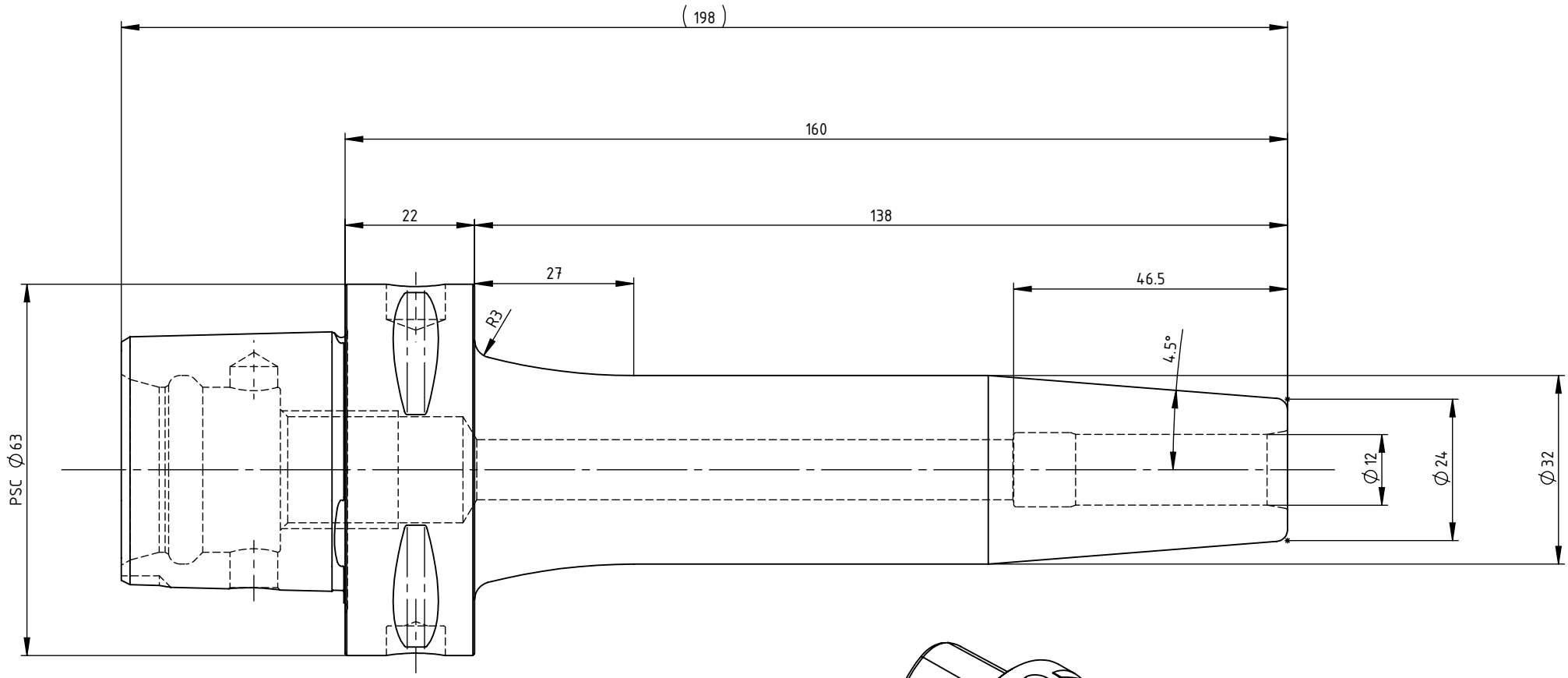

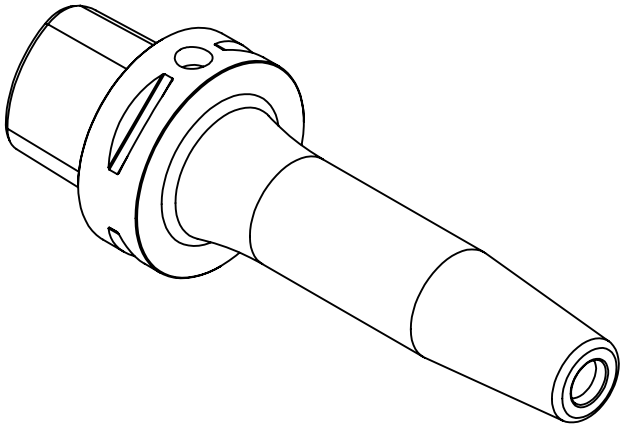

SWISS+TOOLS

Schrumpffutter_Heat shrink chuck
PS6.S12.K01.160

ISO 26623-1 PSC Ø63 auf Ø12

Gewicht: 1461g

Datum: 06.01.2021