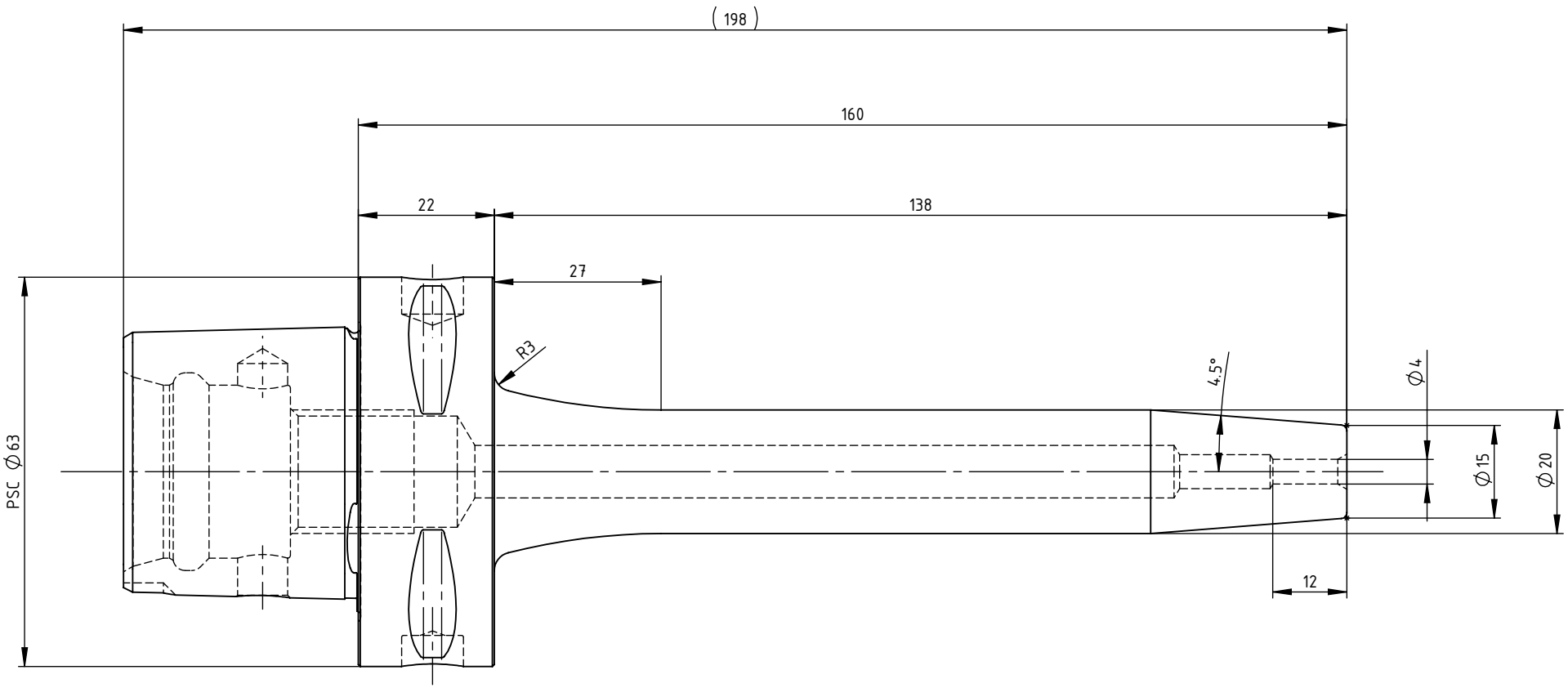

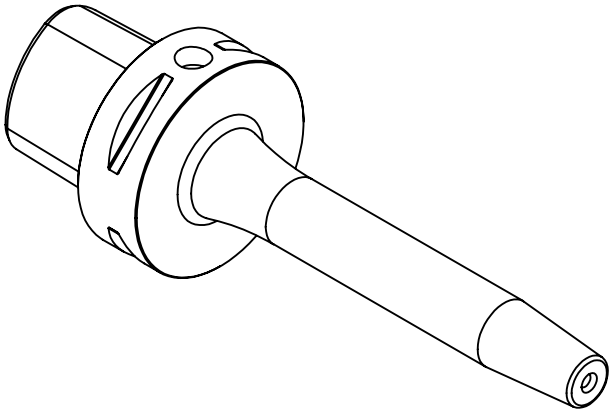

SWISS+TOOLS

Schrumpffutter_Heat shrink chuck
PS6.S04.K01.160

ISO 26623-1 PSC Ø63 auf Ø4

Gewicht: 1030g

Datum: 05.01.2021