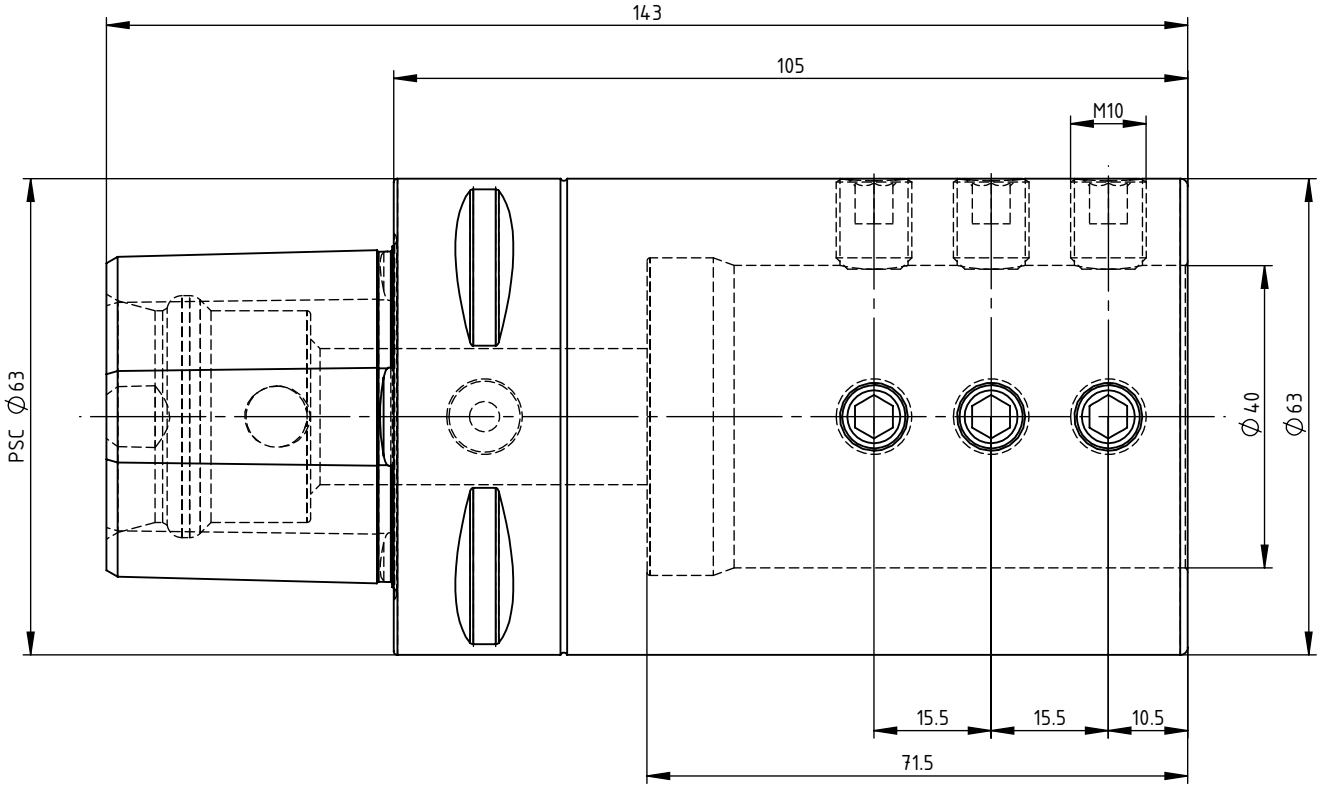

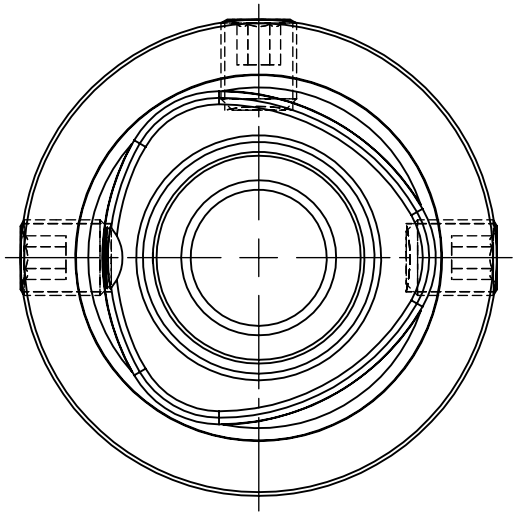

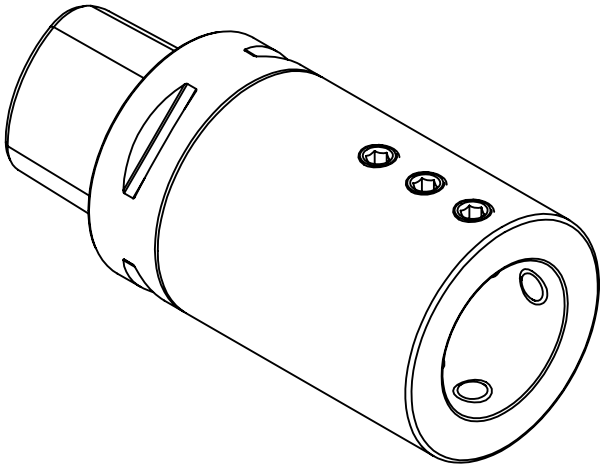

SWISS+TOOLS

Bohrstangenhalter / Boring bar holder
PS6.B40.K01.105

PSC 63 / ø 40

Gewicht: 2033g

Datum: 07.03.2010