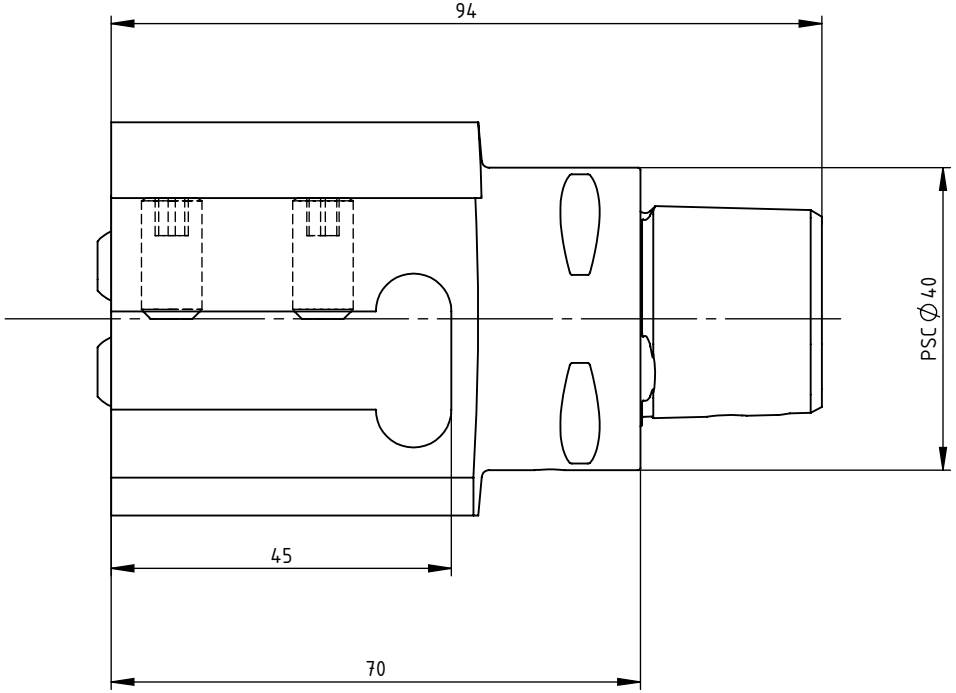

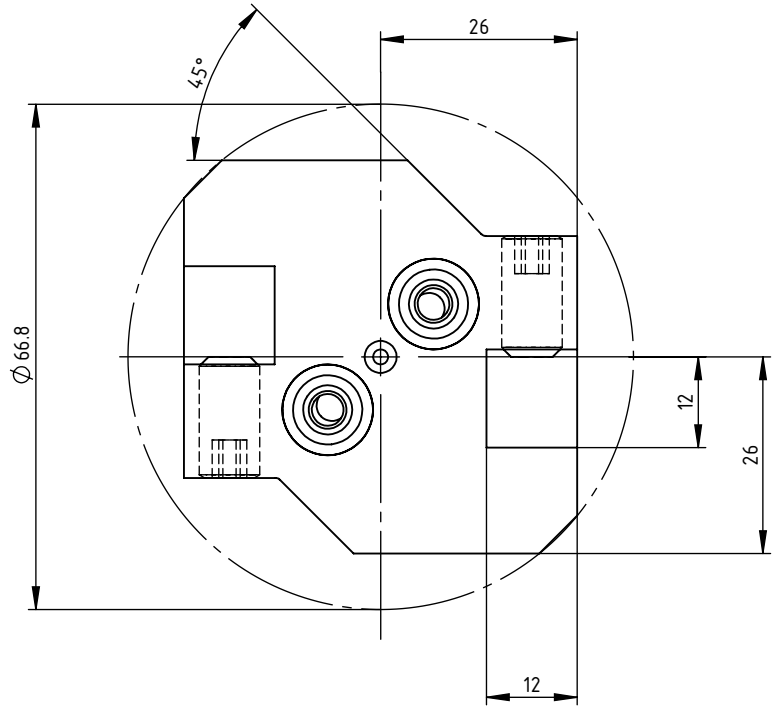

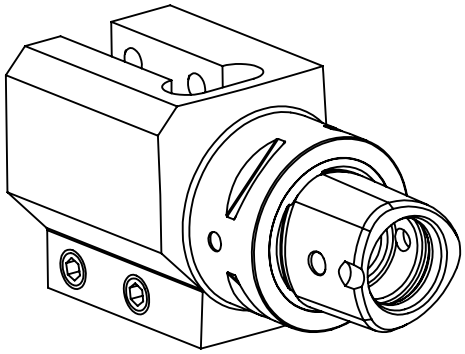

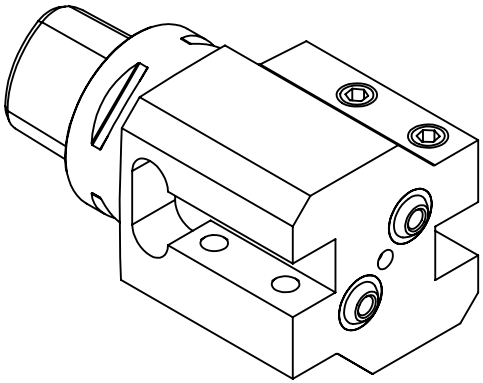

SWISS+TOOLS

Werkzeughalter axial doppelt_Tool holder axial double
PS4.V12.R22.070

PSC ø 40 / 12 x 12

Gewicht: 1009g

Datum: 21.11.2019