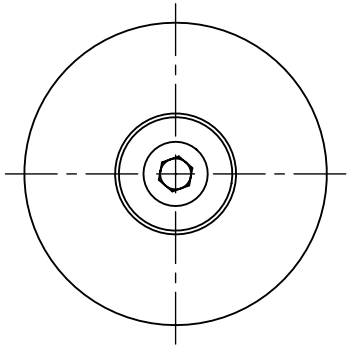

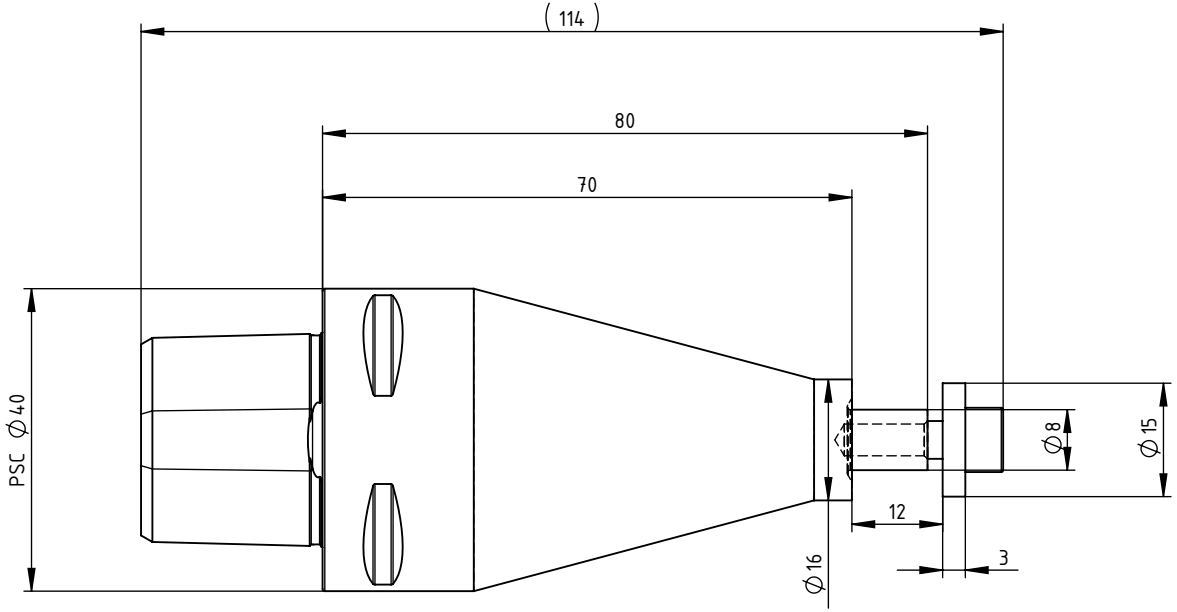

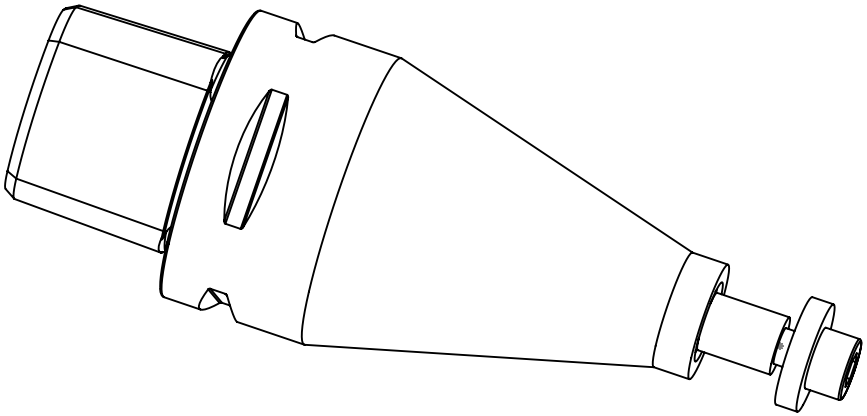

SWISS+TOOLS

Zahnfräserhalter
PS4.D08.So1.070

PSC 40 Sonder
Gewicht: 492g

Datum: 25.08.2023