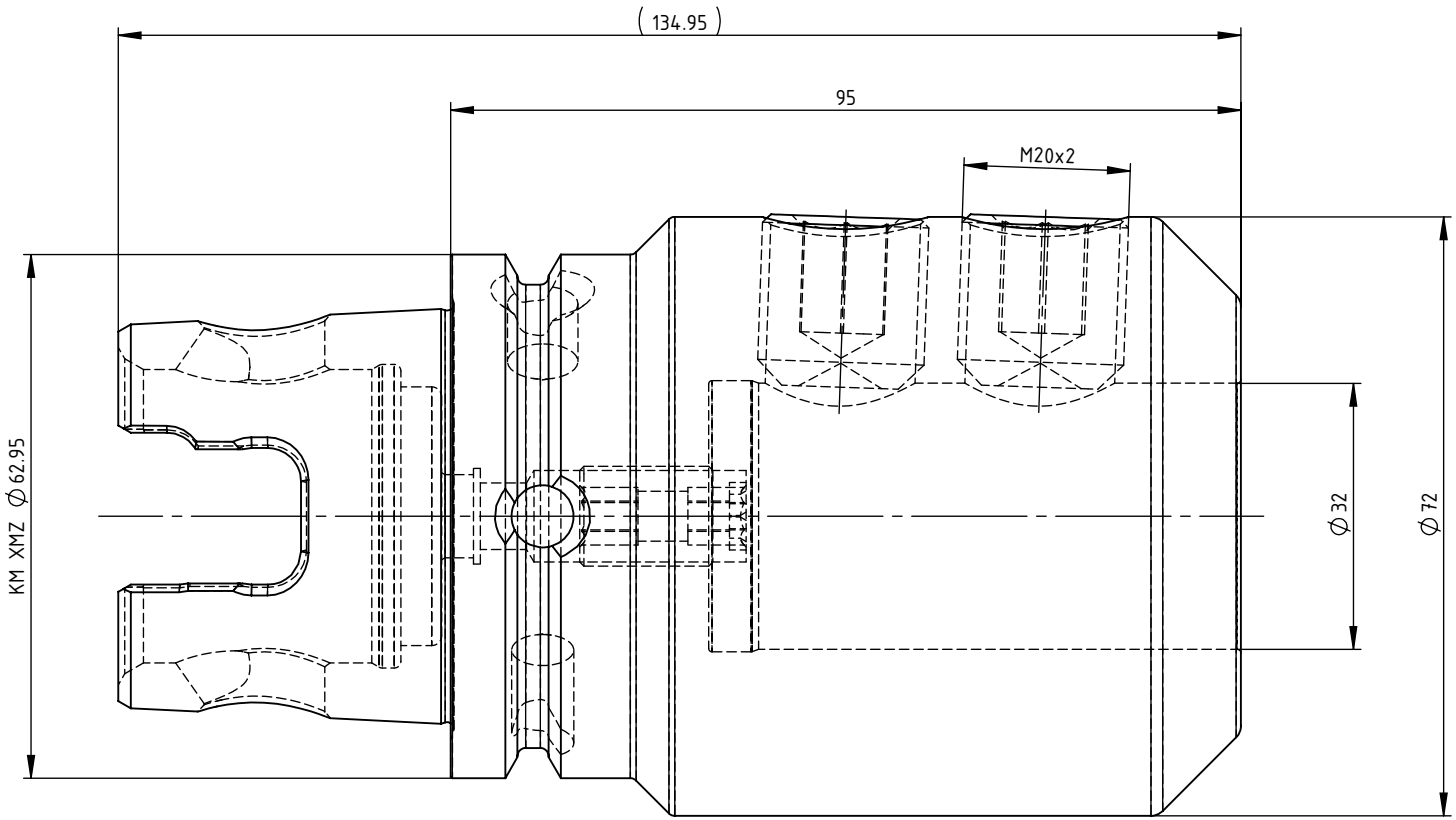

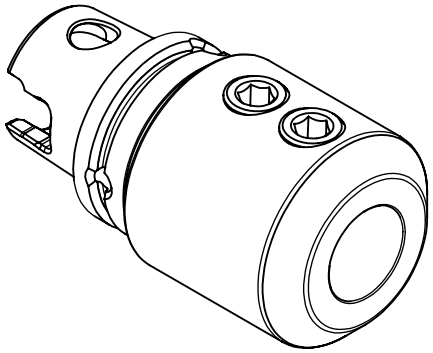

SWISS+TOOLS

Whistle Notch Aufnahme_Whistle Notch adapter
KY6.N32.K01.095

KM 63 XMZ / ø32 DIN 1835 Form E

Gewicht: 2533g

Datum: 04.09.2023