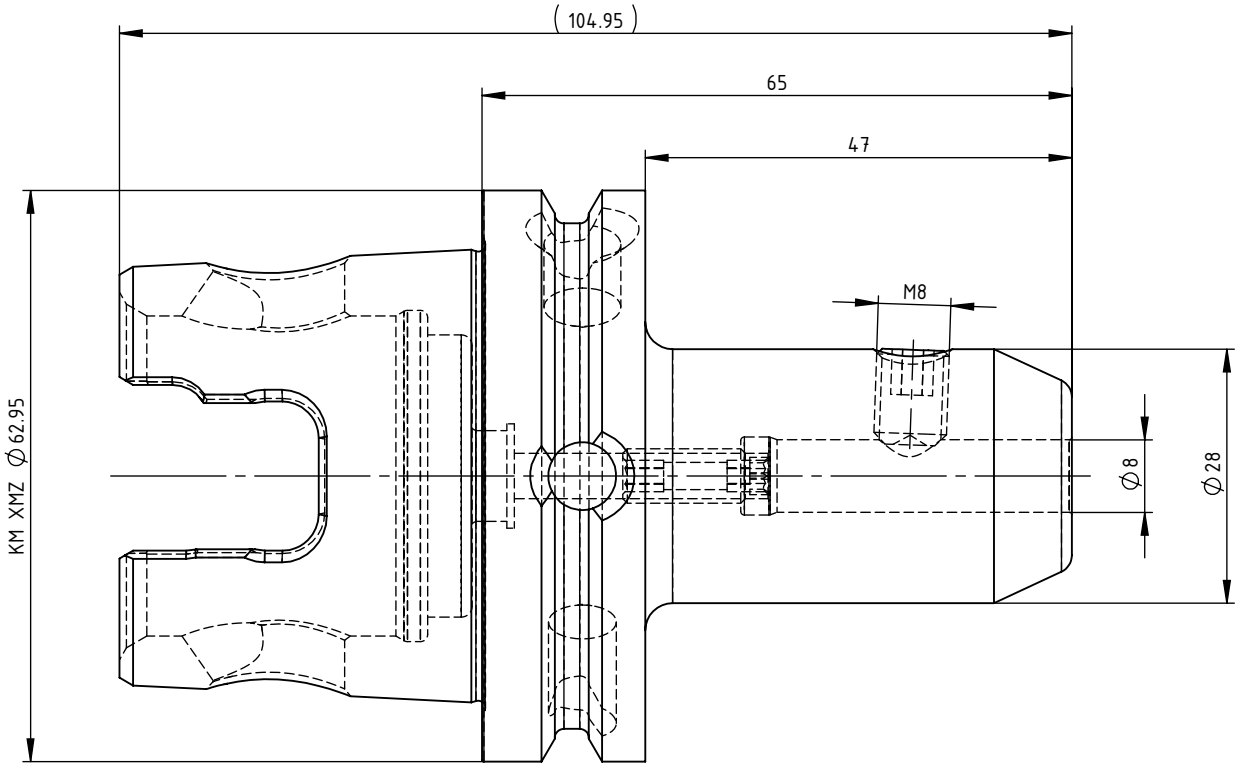

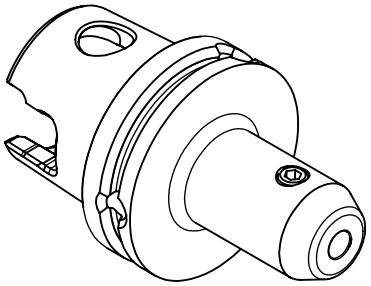

SWISS+TOOLS

Whistle Notch Aufnahme_Whistle Notch adapter
KY6.N08.K01.065

KM 63 XMZ / ø8 DIN 1835 Form E

Gewicht: 821g

Datum: 04.09.2023