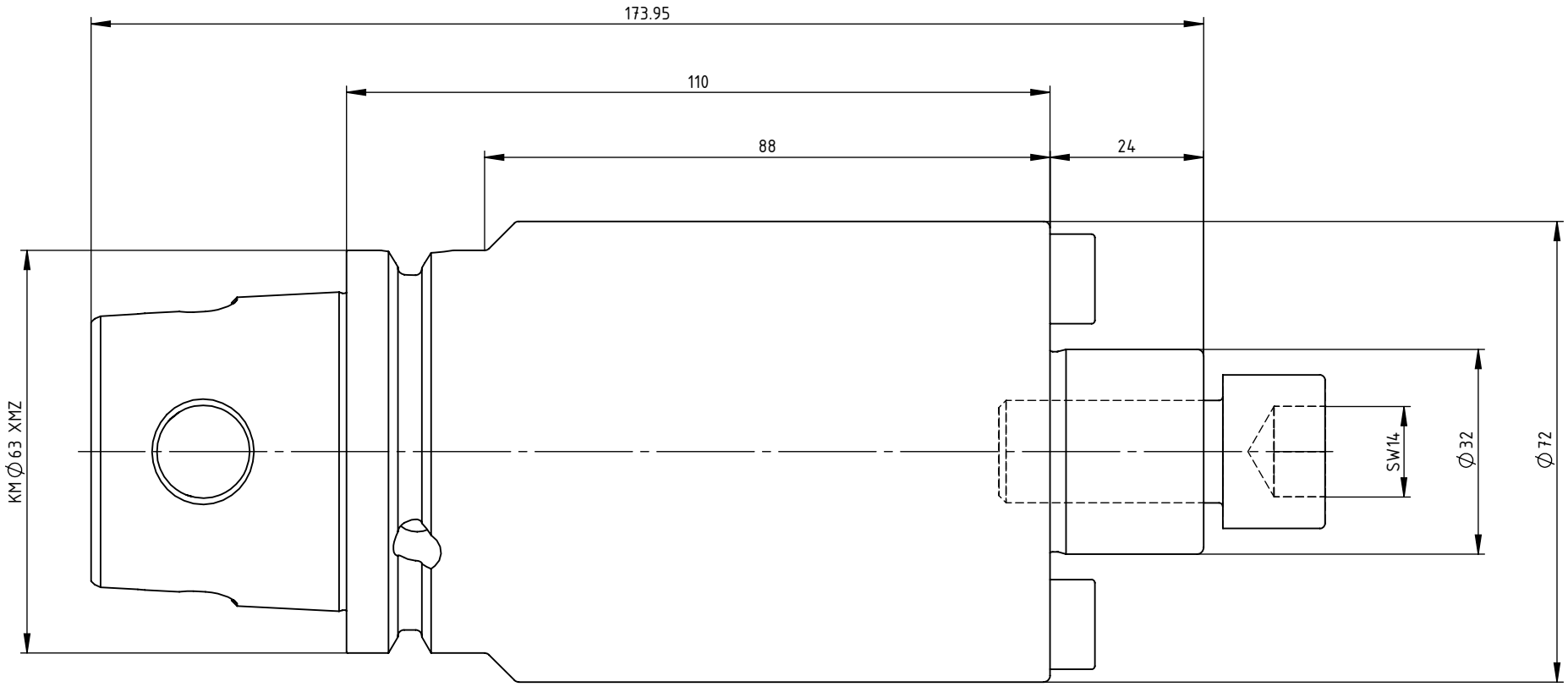

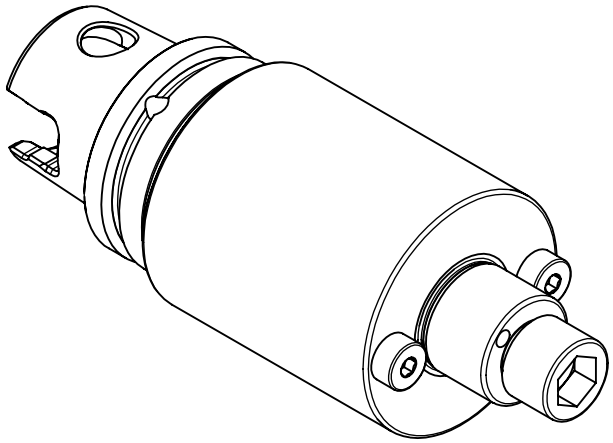

SWISS+TOOLS

Fräsdorn_Milling arbor
KY6.D32.K21.110

KM63 XMZ / Ø32

Gewicht: 3673g

Datum: 19.02.2018