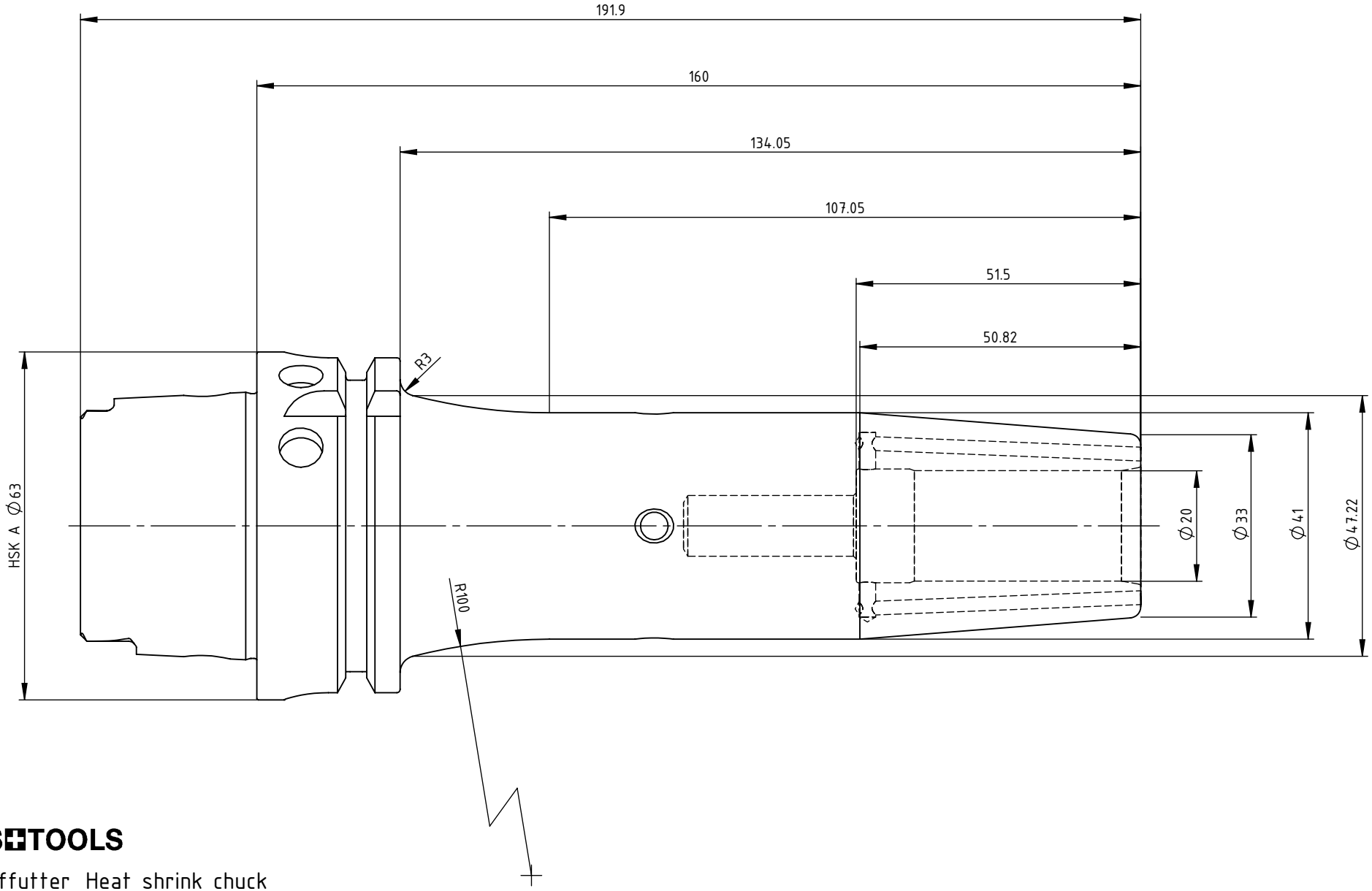

SWISS+TOOLS

Schrumpffutter_Heat shrink chuck
HA6.S20.K21.160

DIN 69 893 HSK A 63

Gewicht: 1788g

Datum: 24.07.2018