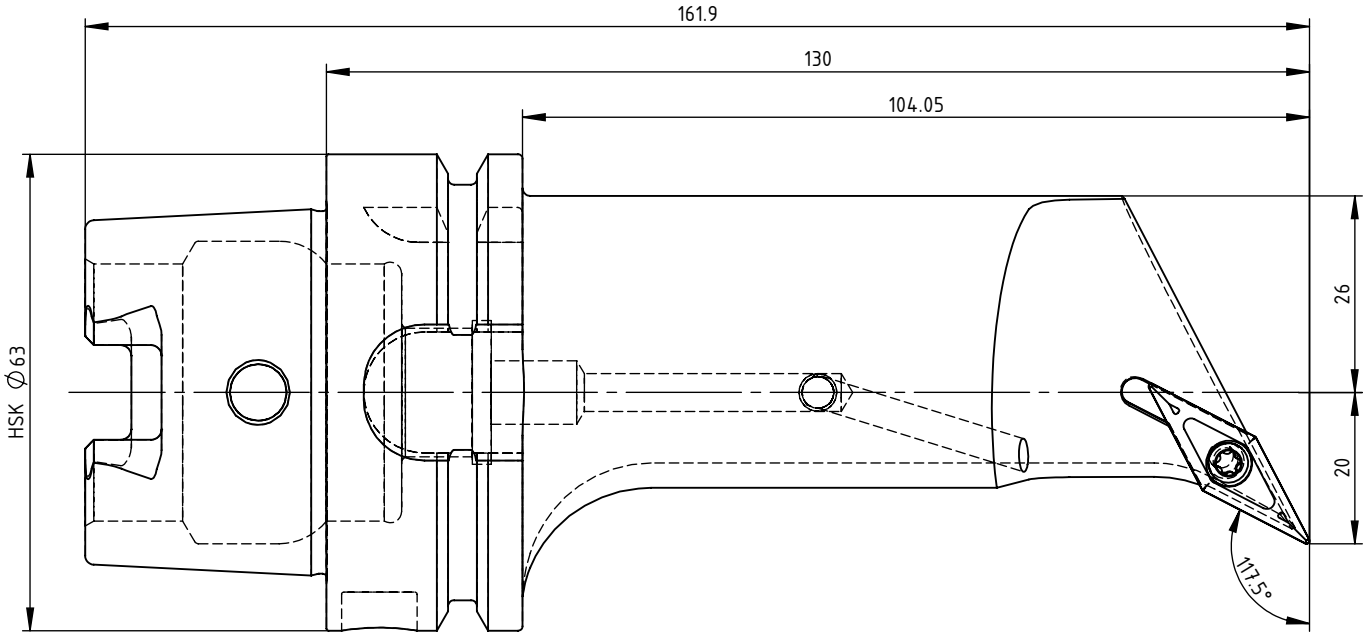

SWISS+TOOLS

Klemmhalter_Turning tool
HA6.KVB.SPX.130

DIN 69 893 HSK 63 / VC.. 16 04..

Gewicht: 1655g

Datum: 06.06.2011