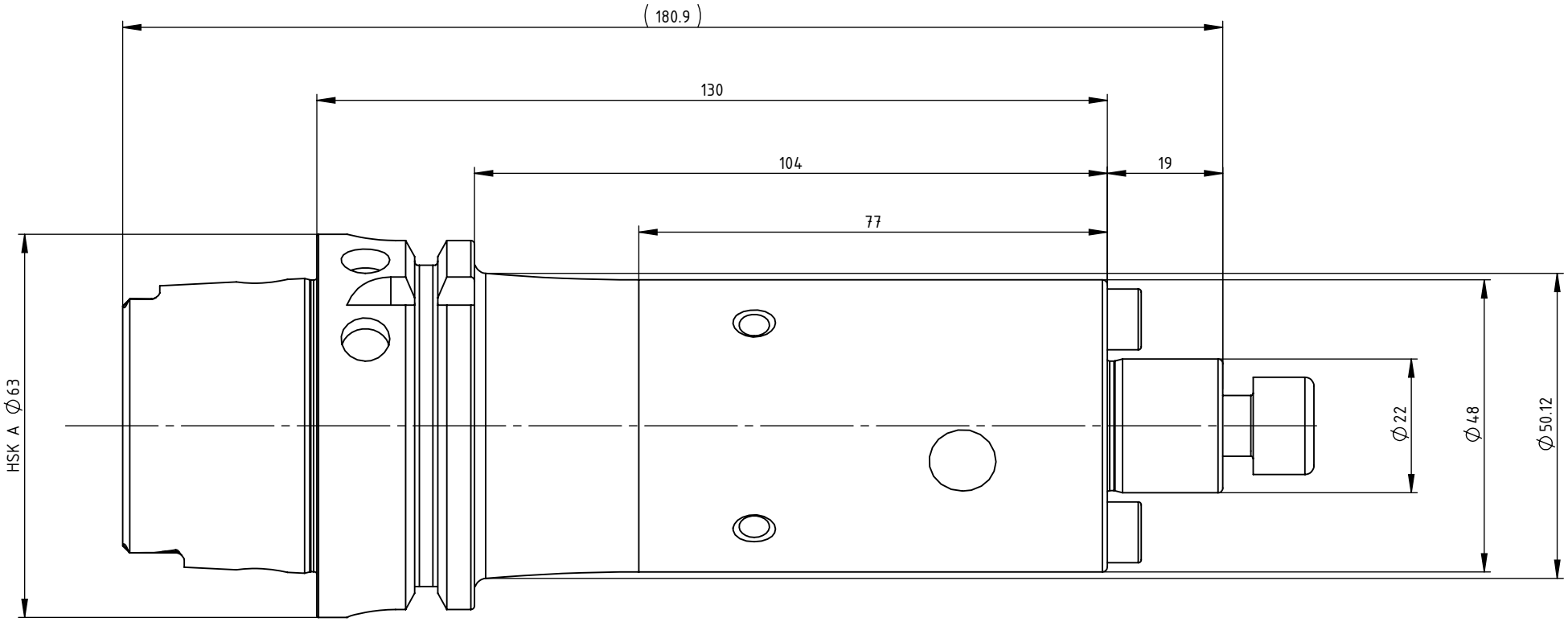


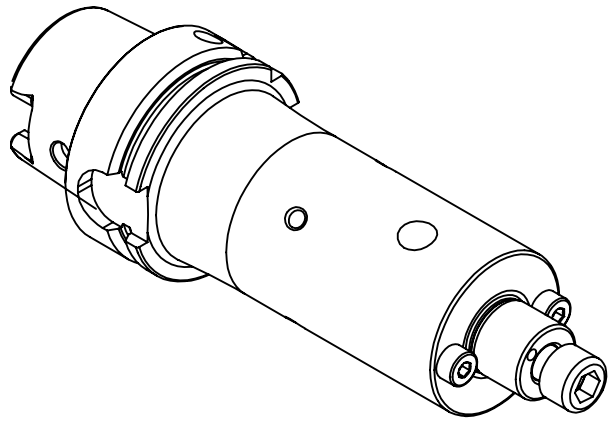

**SWISS+TOOLS**

Fräsdorn Typ S_Milling arbor type S
HA6.D22.K01.130

HSK A 63 / Ø22

Gewicht: 2138g

Datum: 16.07.2018