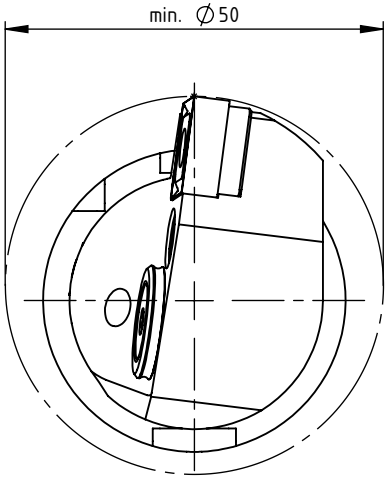

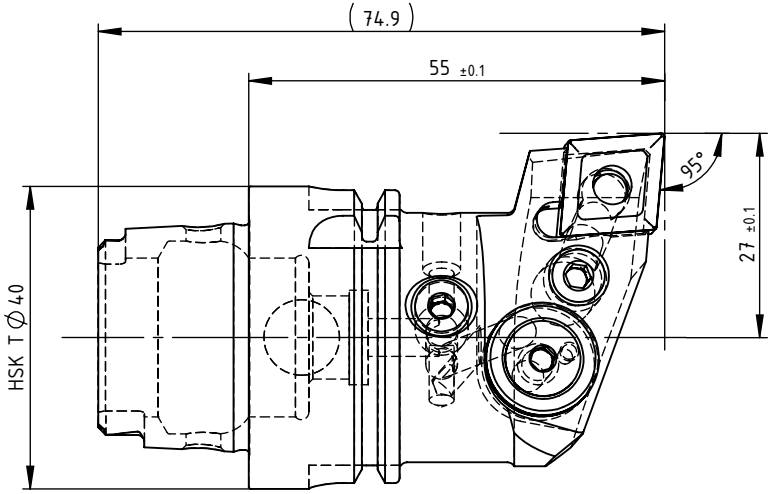

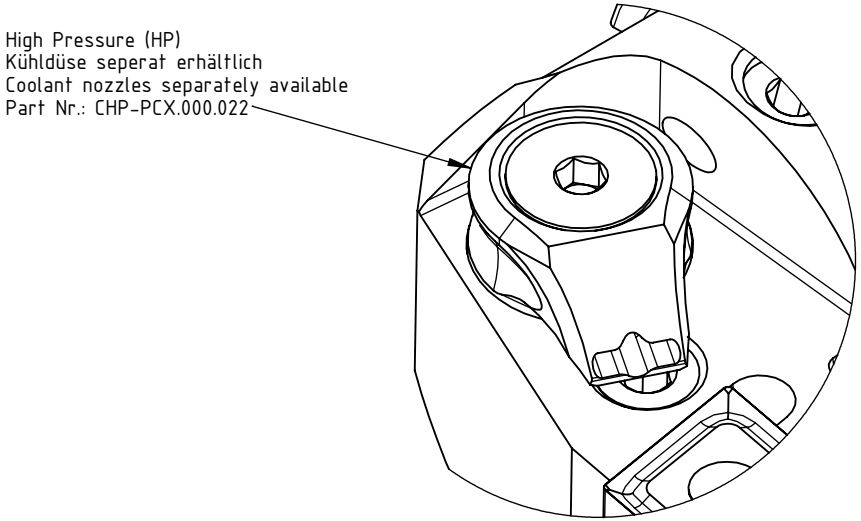

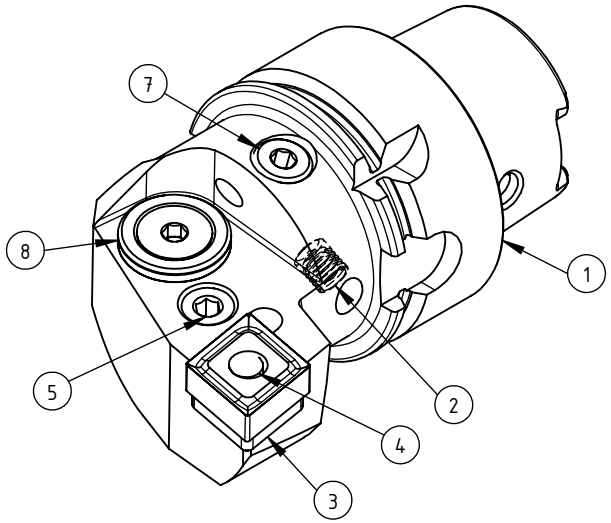

9	1	Spannstift Ø2 x 8	ISO 8752/ DIN 1481
8	1	Verschlussstopfen	CHP-ER1.015.006
7	1	Verschlussschraube	CHP-ER1.008.011
6	1	Rohrstift	WCD-ER1.101.000
5	1	Spannschraube	WCD-ER4.101.017
4	1	Kniehebel	WCD-ER3.101.000
3	1	Unterlegplatte	WCD-ER2.101.003
2	1	Verschlussstopfen	MB_600_050
1	1	Klemmhalter rechts	HA4-PCD.RLA.055-HP
POS.	Menge	Bezeichnung	Zeichnungsnummer

SWISS+TOOLS

Klemmhalter rechts mit HP 95° / 80°
HA4.PCD.RLA.055-HP

HSK T ø40 / CN ..12 04..

Gewicht: 363g

Datum: 29.01.2019