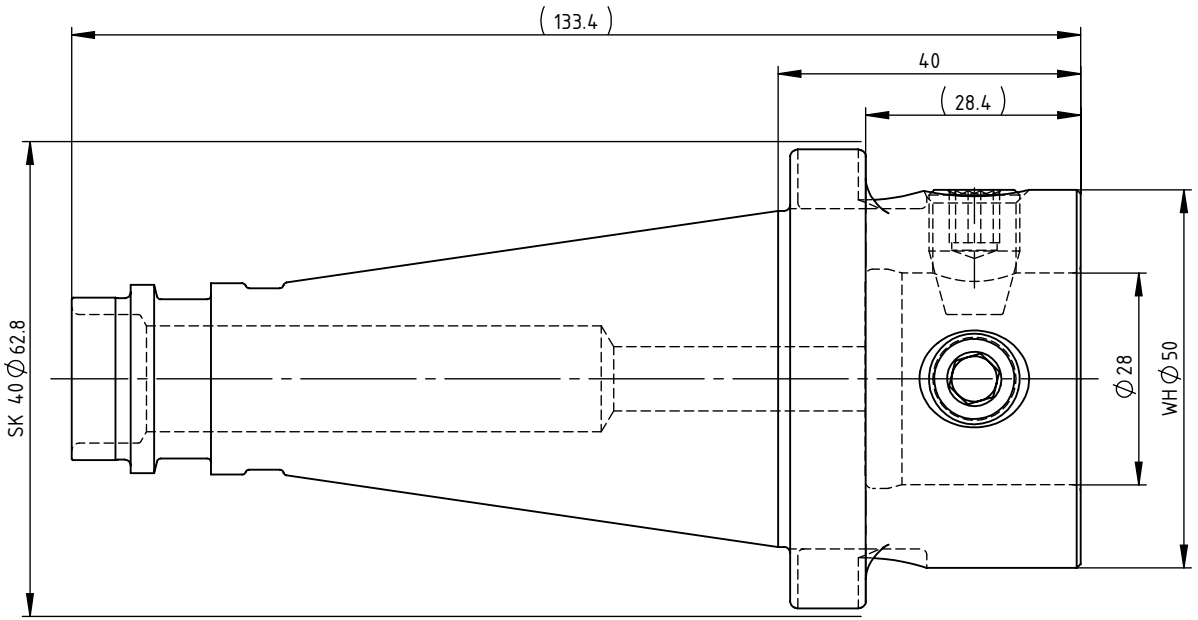

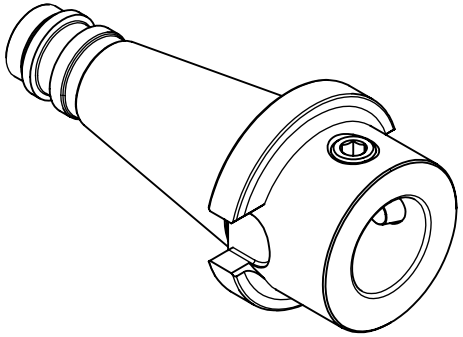

SWISS TOOLS

Aufnahme Master shank WH50
A54.400.050.040

DIN 2080

Gewicht: 1029g

Datum: 01.12.2011