Pinces poussées - Druckspannzangen - Dead length collets

Fig. 1

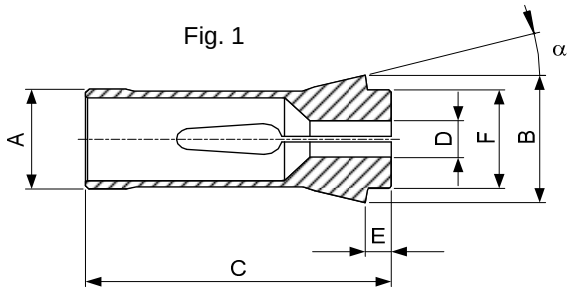

Fig. 2

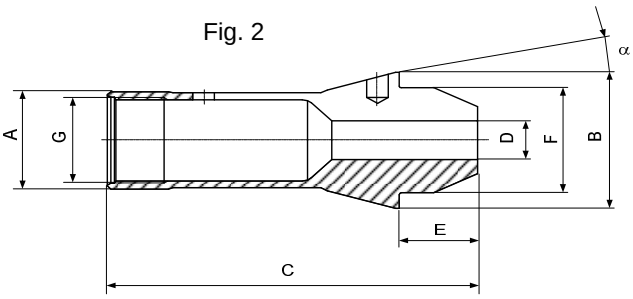

Fig. 3

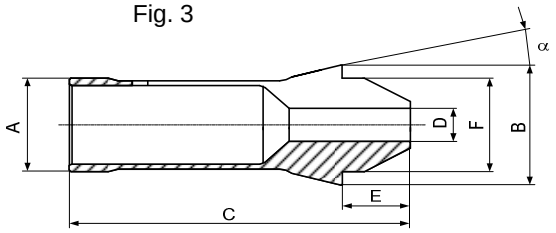

Fig.4

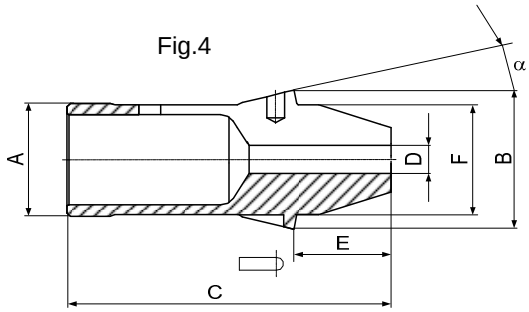

Type	Art.	A	B	C	E	F	G	α	D min-max ○	□	⬡	Fig.
F22	**76-71**	22	30	55	6	21	-	15°	0.5-17.0	1.0-12.0	1.0-14.5	1
F23.8	**76-2034**	23.8	28.3	62	7	22	-	15°15'	0.5-19.05	1.0-12.0	1.0-16.5	1
F25	**76-64**	25	35	77	10	27	-	16°	0.5-21.0	1.0-15.0	1.0-18.0	1
	76-2018 10) 76-64	25	35	85	18	27	M22x1	16°	0.5-20.0 lisse-glatt-smooth	1.0-14.0	1.0-17.0	2
F26	**76-90** 26)	26	32	67	7	27.5	-	13°				1
F27	**76-22**	27	38	72.7	8	30	-	15°	0.5-23.0	1.0-16.0	1.0-20.0	1
	76-2040 10) 76-22	27	38	83	18.3	30	-	15°	0.5-23.0 lisse-glatt-smooth	1.0-15.5	1.0-19.05	4
F28	**76-93**	28	38	70	7	28	-	15°	0.5-23.0	1.0-16.0	1.0-20.0	1
F30	**76-63**	30	42	80	10	34	-	16°	0.5-26.0	1.0-18.0	1.0-22.22	1
	76-101	30	38	65	6	32	-	15°	0.5-26.0	1.0-18.0	1.0-22.5	1
	76-2019 10) 76-101	30	38	79	20	32	-	15°	0.5-25.4 lisse-glatt-smooth	1.0-18.0	1.0-22.0	3
F32	**76-221**	32	45	75	8	34	-	15°	1.0-27.0	2.0-19.0	2.0-23.0	1

Alésages standards (rond, carré, six-pans) selon liste de prix. Autres alésages sur demande.
Standardbohrungen (rund, vierkant, sechskant) gemäss Preisliste. Andere Bohrungen auf Anfrage.
Standard bores (round, square, hexagonal) according to price list. Other bores on request.

10) Article de base - Basisartikel - Basic item
26) Sur demande - Auf Anfrage - On request

Copyright © 2022 SCHAUBLIN S.A., All Rights Reserved