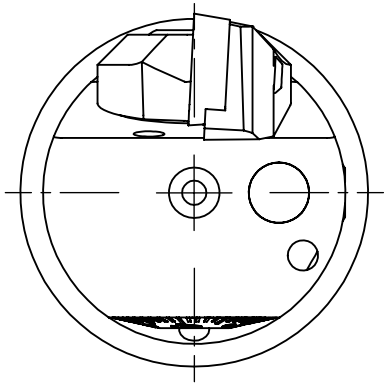

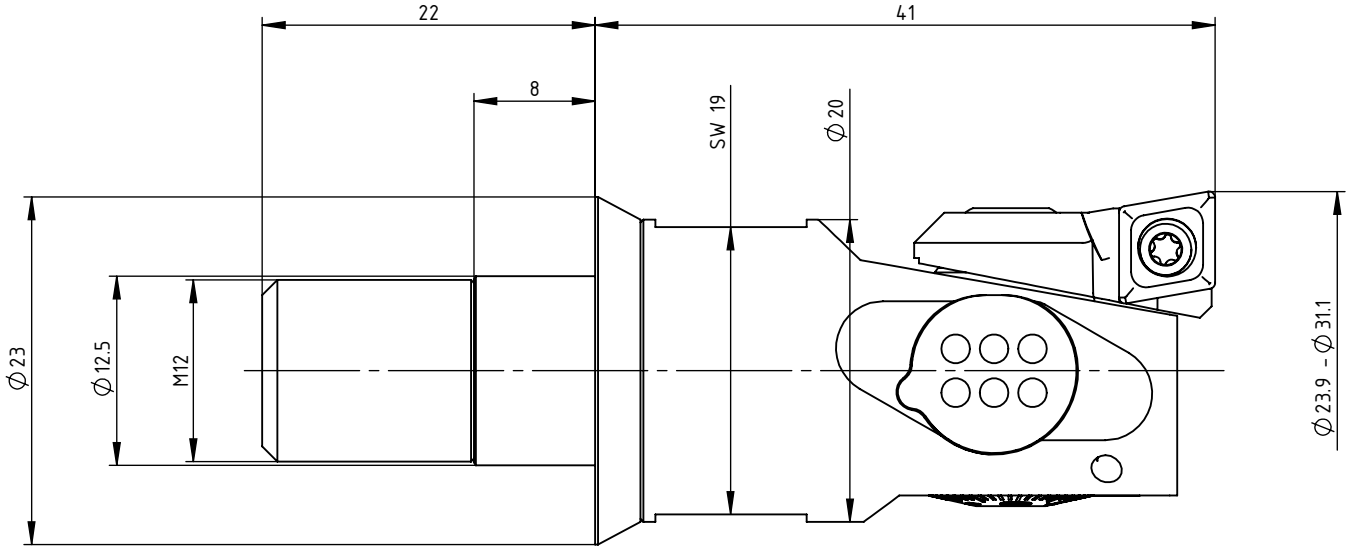

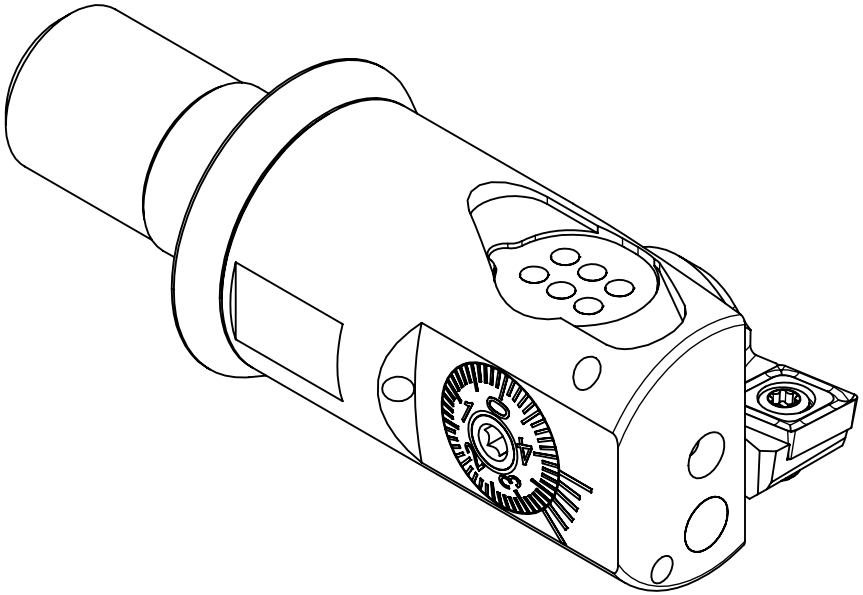

SWISS+TOOLS

Feinbohrkopf Digital_fine boring head digital
281.020.041

zum Einschrauben / with thread connection

Gewicht: 98g

Datum: 13.11.2017