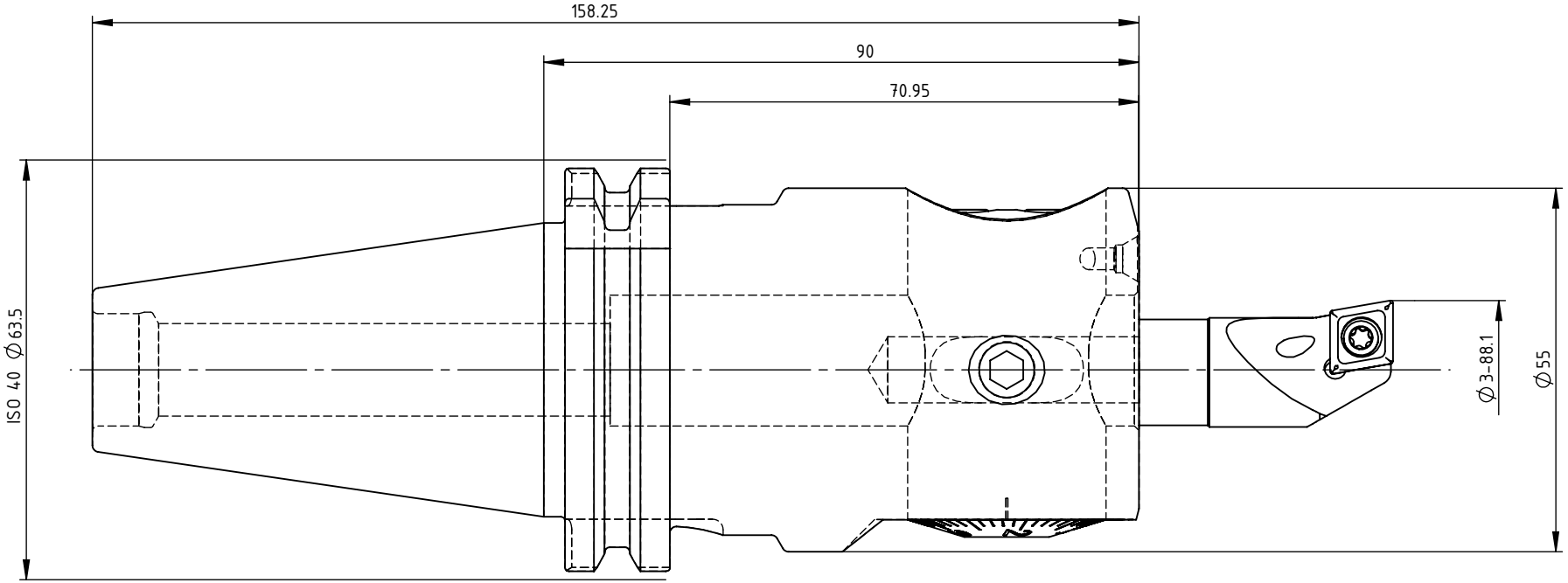

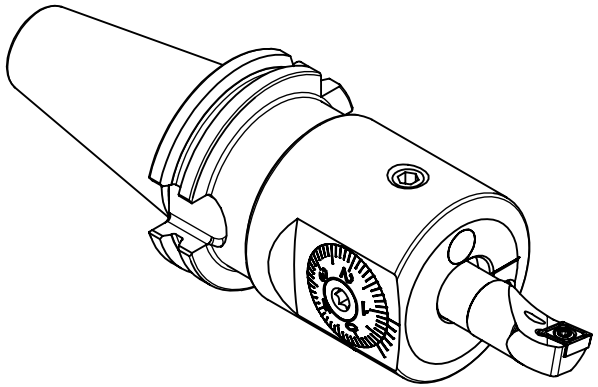

SWISS+TOOLS

Ausdrehkopf_Fine boring head ø55

269.415.090C

DIN 69871 A/D 40

Gewicht: 2001g

Datum: 18.02.2013