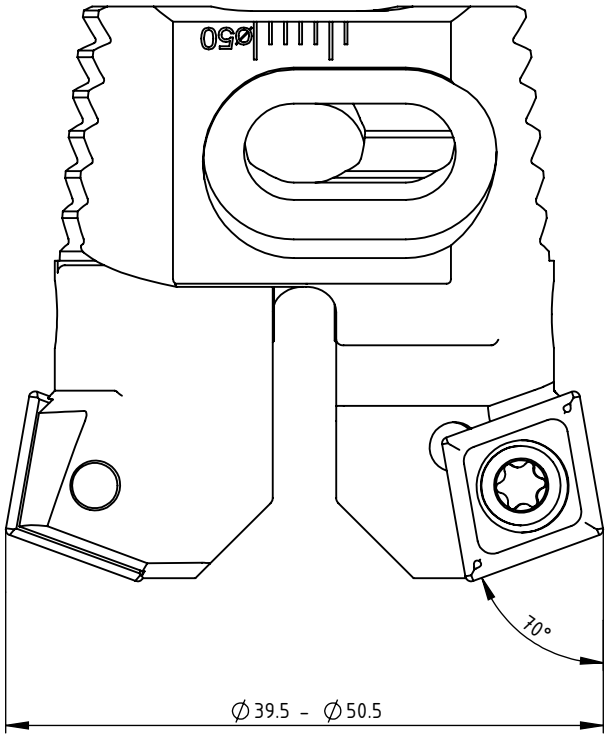

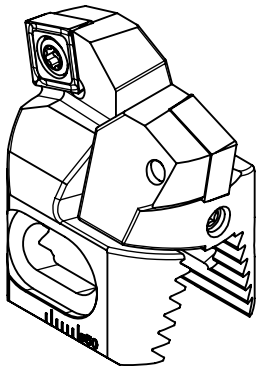

SWISS+TOOLS

Wendeplattenhalter 70°_Insert holder 70°
182.320.009

CC..09 T3..

Gewicht: 92g

Datum: 02.03.2018