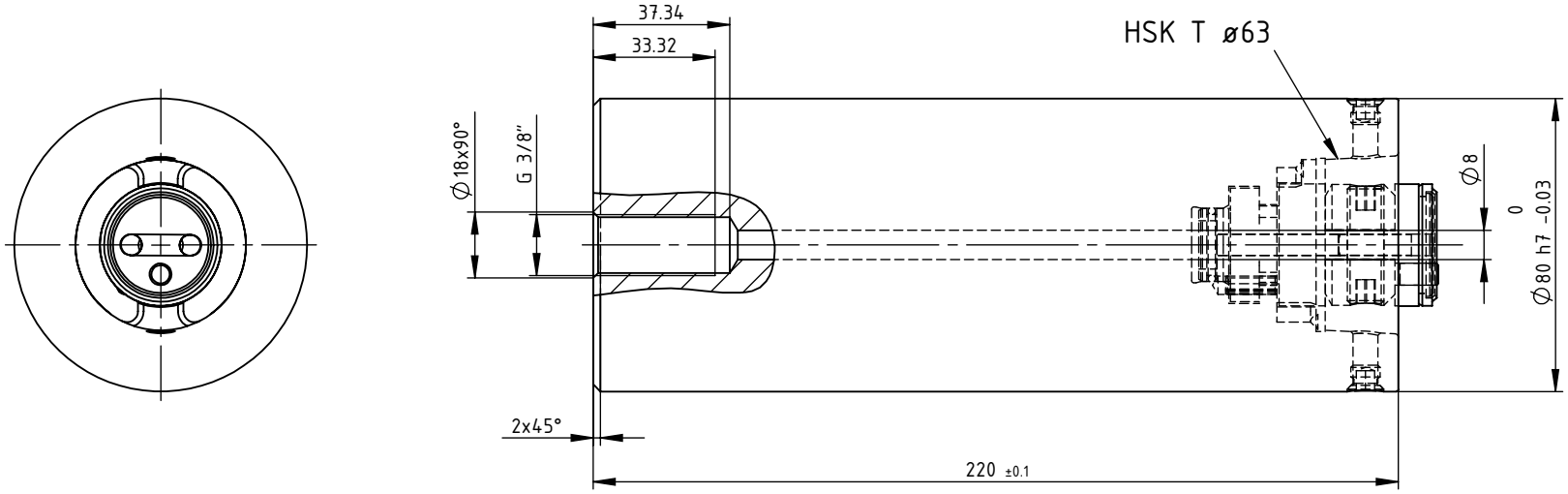

SWISS+TOOLS

Aufnahme

000.HA6.K01.220

DIN 69063-1 / ø 80h7 - HSK T ø63

Gewicht: 8332g

Datum: 09.08.2012